CERTIFICADO DE GARANTÍA

Rapiducha Española Temp-Pro 7000W

sole®

Modelo: _____ Fecha: _____

N° de Serie: _____ Revisor: _____

MT INDUSTRIAL S.A.C GARANTIZA LOS CALENTADORES INSTANTÁNEOS DE AGUA RAPIDUCHA SOLE ESPAÑOLA TEMP-PRO CONTRA CUALQUIER DEFECTO QUE SE PRESENTE DURANTE EL USO NORMAL DE LA MISMA POR UN PERIODO DE 5 AÑOS EN EL INTERCAMBIADOR DE TEMPERATURA Y 2 AÑOS EN EL RESTO DE COMPONENTES.

Cualquier mención a esta garantía como todo reclamo amparado en ella significan que el cliente ha leído con detenimiento los términos de este certificado, como los que contiene el manual, a los cuales la garantía está sujeta.

Esta garantía se invalida en los siguientes casos:

Instalación por personal no calificado, presiones excesivas de agua, falta de mantenimiento, reparaciones efectuadas por personal no autorizado, maltrato por transporte inadecuado, mala instalación y uso de accesorios inadecuados.

La garantía consiste en la reparación o cambio, a nuestro juicio, del calentador Instantáneo de agua rapiducha Sole Española Temp Pro, no incluyendo fletes, ni responsabilidad alguna sobre supuestos daños a objetos y/o personas causadas por la misma.

Para mantener la validez de la garantía, el producto debe recibir un mantenimiento preventivo una vez al año por personal autorizado de SOLE.

IMPORTANTE:
Para la validez de la presente, es imprescindible acompañar copia del comprobante de compra. En caso de remitirla a la fábrica enviar todos los accesorios.

Atención al Cliente: (511) 619 0500
Av. Argentina 2317, Callao - Perú
E-mail: atencionalcliente@sole.com.pe | ventas@sole.com.pe

Fabricado en China bajo encargo y especificaciones de MT INDUSTRIAL S.A.C
Importado por MT INDUSTRIAL S.A.C. RUC: 20555190132

sole.com.pe

sole®



*Imagen referencial

Manual de Instrucciones
Rapiducha Española Temp-Pro 7000W
SOLRD7000EV3C

Instalación, funcionamiento
y garantía

Por favor lea el manual de instrucciones cuidadosamente antes de instalar y operar esta Rapiducha.

ÍNDICE

	Pág.
Aviso importante	1
Descripción general	2
Diagrama eléctrico	2
Accesorios	3
Instrucciones para la instalación y puesta en marcha	3
Instrucciones generales de instalación	4
Instrucciones de funcionamiento	7
Función Genius (GE)	8
Función Athlete (AA)	9
Datos técnicos	11
Requisitos mínimos de instalación	12
Problemas y acciones correctivas	13

sole®

PROBLEMAS Y ACCIONES CORRECTIVAS

Problema	Posible causa	Acciones correctivas
Fuga de agua en conexiones	• Accesorios no ajustados. • Empaque no instalados.	Verificar que los empaques estén correctamente ubicados y realizar un buen ajuste.
No sale agua caliente	• La fuente de alimentación es inestable. • Panel de control en estado apagado. • El caudalímetro está obstruido. • Térmico de seguridad activado. • Elemento calefactor defectuoso.	• Conecte la alimentación eléctrica correctamente. • Encienda la rapiducha pulsando ⏻ • Póngase en contacto con el servicio técnico SOLE.
La temperatura de salida no alcanza a la temperatura de ajuste.	• El flujo de agua es demasiado alto. • Falla del sensor de temperatura.	• Reduzca el flujo del agua con el panel touch. • Contacte al servicio técnico SOLE.
No sale agua	• Filtro de ingreso de agua obstruido.	• Limpie periódicamente el filtro de ingreso de agua.
E4	• Falladel sensor de temperatura • Sensor de temperatura abierto (termistor).	• Contáctese con el servicio técnico SOLE.
E1	• Se activo el sistema de seguridad de sobre temperatura. • El agua esta muy caliente.	• Contáctese con el servicio técnico SOLE.

REQUISITOS PARA LA INSTALACIÓN

IMPORTANTE:

Para la óptima instalación de esta rapiducha, se sugiere validar que el suministro eléctrico tenga la potencia adecuada para este producto y sus demás electrodomésticos.

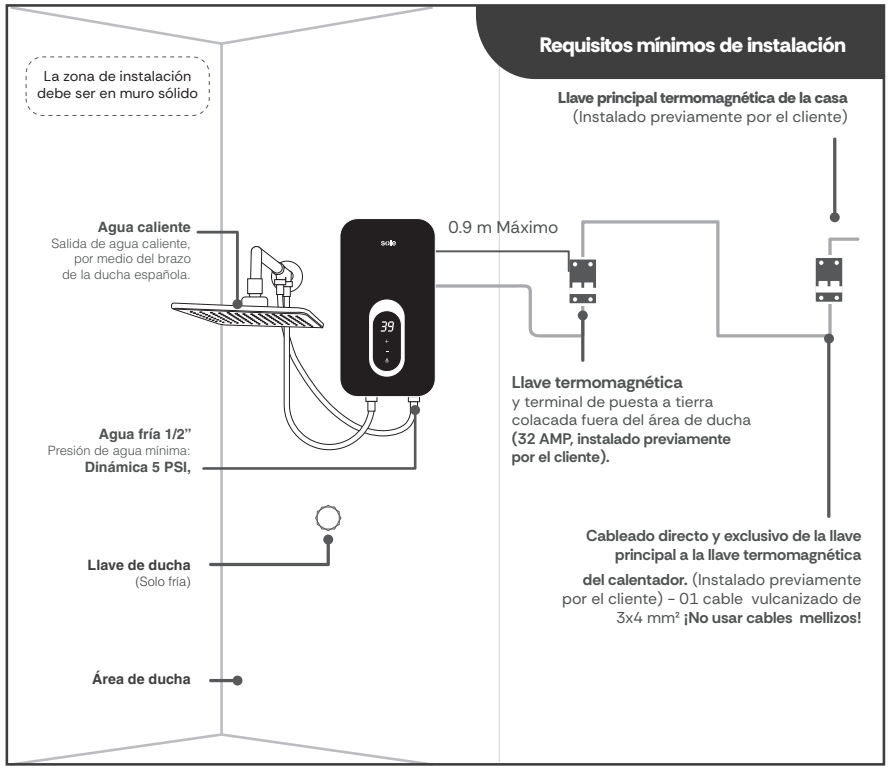

NOTA:

En el caso de que la llave termomagnética se encuentre ubicada a más de 0.9 m de la posición de la rapiducha, el técnico SOLE instalará la rapiducha y probará su funcionamiento con una extensión. El técnico SOLE bajo ninguna circunstancia deberá agregar cable adicional al producto. En este caso, el cliente deberá trasladar su llave termomagnética a la distancia que el técnico lo solicite.

Es necesario que en el lugar de instalación se cumplan los requisitos mínimos señalados en el diagrama. El cliente es responsable de indicar al técnico por dónde pasan sus tuberías ocultas. Sole no se responsabiliza por picaduras de tuberías. Sugerimos leer bien las instrucciones y recomendaciones que se indican en este manual.

ESTIMADO CLIENTE:

Estamos sinceramente agradecidos por su preferencia al elegir nuestra rapiducha SOLE Española Temp-Pro. Es obligatorio que lea el manual de instrucciones cuidadosamente antes de su instalación y uso para poder lograr un excelente desempeño. El no cumplimiento de la lectura del manual puede ocasionar desconocimiento en el funcionamiento del producto, lo cual es responsabilidad directa del usuario.

Aviso Importante:

- Antes de instalar la rapiducha, verifique si es que sus instalaciones cuentan con una línea a tierra y confirme que la caja principal y llave termomagnética estén conectadas de manera segura. Este trabajo debe realizarlo el usuario con su electricista. Antes de realizar la instalación, verifique que la llave termomagnética esté apagada.
- No utilice extensiones eléctricas.
- La instalación y uso de su rapiducha SOLE de manera incorrecta puede ocasionar lesiones graves al cuerpo humano.

Aviso sobre las imágenes en este manual

En este manual, hemos incluido imágenes con el propósito de brindar una representación visual de nuestra Rapiducha Española Temp-Pro. Sin embargo, es importante tener en cuenta que estas imágenes son referenciales y pueden variar ligeramente en comparación con el producto real que usted posee. Las diferencias, si las hubiera, no afectarán el rendimiento, la calidad ni las funciones del producto.

Características:

1. Calentamiento instantáneo del agua controlado por panel touch.
2. Tecnología de calentamiento termostático, mantiene constante la temperatura del agua caliente aunque existan variaciones en la presión de entrada de agua.
3. Amplio rango de calentamiento, 30°C a 60°C.
4. Única con 8 sistemas de seguridad:
   - Protección contra shock eléctrico en la ducha (resistencia blindada y seca, no entra en contacto con el agua).
   - Protección contra un calentamiento en vacío (Sensor de flujo de agua).
   - Protección contra una elevación de temperatura extra (95°C).
   - Protección de fuga eléctrica (punto a tierra).
   - Protección IP25.
   - Tanque de aluminio fundido.
   - Control de temperatura termostática.
   - Sensor de temperatura eléctronico.
5. Display digital que muestra la temperatura del agua exacta.

MT INDUSTRIAL S.A.C.

DESCRIPCIÓN GENERAL

La rapiducha Sole Española Temp-Pro, es un calentador de agua instantáneo muy fiable y de alta calidad. La rapiducha es el fruto de muchos años de experiencia y conocimiento profesional, ha sido diseñado meticulosamente y es fabricado con tecnología avanzada. El calentador de agua de 7 kW elevará la temperatura del agua entrante en 20° C (el incremento está dado en función a las condiciones de instalación, presión y temperatura del agua de ingreso).

La rapiducha Española Temp-Pro es muy fácil de usar: No requiere de calentamiento previo ni esperas innecesarias, la rapiducha Sole Española Temp-Pro comienza a calentar cuando se abre la llave del agua y cesa de calentar cuando se cierra. El agua caliente no se acaba, ya que el calentador está diseñado para funcionar el tiempo que usted requiera.

La rapiducha Española Temp-Pro resulta muy económica: Solo calienta el agua que pasa por ella y por lo tanto no hay derroche de electricidad, no se desperdicia el agua y no hay pérdida de tiempo valioso.

¡La rapiducha Española Temp-Pro es muy segura: Es fabricado empleando tecnologías de avanzada y utilizando solamente componentes de alta calidad!

La rapiducha abastece únicamente un solo punto de agua caliente, por lo tanto no debe ser instalada en casas donde haya mezclador de agua.

La rapiducha debe ser instalada con sus accesorios originales dentro del cuadro de ducha.

IMPORTANTE:

En el caso de que el cliente cuente con una llave mezcladora, el cliente deberá retirar la perilla de agua caliente, dejando habilitada únicamente el punto con agua fría, con la finalidad de que el equipo tenga un óptimo funcionamiento. Por otro lado, si el cliente cuenta con una llave monocomando, la resistencia de la rapiducha se va a quemar, por lo que no se recomienda la instalación del producto. Por lo tanto, si el cliente no clausura el punto de agua caliente (en caso de tener llave mezcladora), o si insiste en instalar la rapiducha con llave monocomando pese a la recomendación del Técnico, cualquier falla del producto es total responsabilidad del cliente y no estará cubierta por la garantía.

DIAGRAMA ELÉCTRICO:

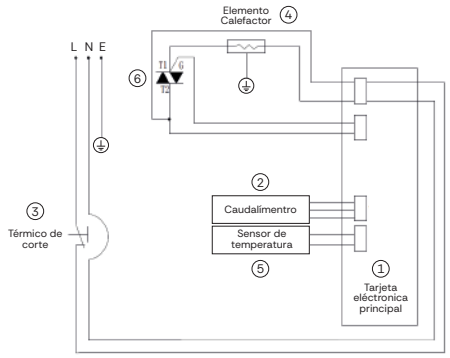

①: Tarjeta eléctrónica principal
②: Caudalímetro
③: Termostato de seguridad
④: Elementos calefactores (resistencia eléctrica)
⑤: Sensor de temperatura
⑥: Interruptor electrónico (TRIAC)

RESTRICCIONES DE INSTALACIÓN BÁSICA DE LA RAPIDUCHA SOLE ESPAÑOLA TEMP-PRO

Comprende:

La instalación básica realizada por SOLE considera la siguiente.

- Ubicación de la rapiducha en la posición final.
- Conexión de agua con tubería flexible del kit de accesorios de la rapiducha.
- Prueba de operación y/o funcionamiento.
- Explicación del funcionamiento.
- Todos los productos SOLE se instalan con sus accesorios originales.

No comprende:

Los trabajos de conexión eléctrica:

- Instalación de llave termomagnética, ni cambio de posición a otro ambiente.
- Instalación de tomacorrientes.
- Modificación del cableado hacia el punto de la instalación eléctrica ni colocación de canaletas.
- Instalación del cableado a la llave termomagnética.

Trabajos de gasfitería como:

- Adecuar los puntos de conexión de agua para la rapiducha.
- Picar paredes para el cambio y/o reparación de tuberías empotradas.
- Reparar fugas o filtraciones en las tuberías y/o griferías del domicilio.
- Retirar o colocar mayólica.

IMPORTANTE:

Todos estos trabajos los deberá realizar el cliente.

DATOS TÉCNICOS

MODELO	ESPAÑOLA TEMP PRO
Tensión	220VAC
Frecuencia	60Hz
Potencia	7000W
Corriente MÁX.	31.8 A
Sección de cable	4 mm²
Interruptor termomagnético	32 A
Presión mínima de activación	5 PSI
Presión máxima	70 PSI
Grado de protección	IP25
Conexiones para agua	G 1/2"
Dimensiones del producto (Alto x Ancho x profundidad)	370 x 200 x 69 mm

D. DETECCIÓN DE DESPERFECTOS Y REPARACIONES EN FORMA INDEPENDIENTE:

1. Fallas comúnmente generalizadas que suceden luego de la instalación:
Luego de concluida la instalación, se puede verificar el funcionamiento de la siguiente manera: Hay que activar la rapiducha cuando la potencia se encuentre en su intensidad máxima. El calentador será considerado normal (en buen estado) solo si el agua sale muy caliente.

a. Si el agua sale muy caliente, pero solo por poco tiempo y luego de algunos minutos nuevamente el agua vuelve a salir muy caliente, pero solo por durante un corto tiempo, esto indica que la rapiducha fue instalada de manera peligrosa es decir en su salida hay una perilla de agua o cualquier otro accesorio que está obstruyendo el paso normal del agua. ¡La llave de agua debe ser instalada solo en la entrada del calentador y en la salida está permitido Instalar solo aquellos accesorios provistos con la rapiducha!.
b. La rapiducha Sole Española Temp-Pro, calienta el agua como está previsto, pero solo por poco tiempo y ya no vuelve a calentar, esto indica que saltó la llave termomagnética (revisar el cableado de 3 x 4 mm² y la llave termomagnética de 32 amp). Verificar que estos sean los correctos.
c. La rapiducha Sole Española, no calienta, es necesario revisar que la salida de la rapiducha haya sido instalada solo con los accesorios que fueron provistos con el producto y no cualquier otro accesorio.

1. 2. **Las fallas que ocurren comúnmente luego de un uso prolongado del producto:**

a. Agua muy caliente, se puede disminuir la temperatura del agua en la salida de la rapiducha.
b. Agua demasiado fría. Se puede elevar la temperatura del agua en la salida de la rapiducha mediante cada una de las siguientes acciones:
   • Puede ajustar la temperatura del agua desde el panel touch; pulse "^" las veces que sea necesario para incrementar la temperatura; cuando se ubique en la temperatura deseada, deje de pulsar y la configuración se establecerá automáticamente luego de 3 segundos.

E. LIMPIEZA:

Se puede limpiar la rapiducha con un paño húmedo. Está prohibido limpiarla con un paño mojado o limpiarla usando detergentes. Previamente, la rapiducha debe estar desconectada de la corriente eléctrica.

MANTENIMIENTO PREVENTIVO

Se debe realizar un mantenimiento preventivo de la unidad una vez al año, a fin de asegurar un funcionamiento óptimo y prolongar la vida útil del producto. Dicho mantenimiento debe ser efectuado por personal calificado de SOLE.

ACCESORIOS

La rapiducha Sole Española Temp-Pro viene con un kit de instalación básica:
- Cable eléctrico 3 x 4 mm² de 1.2 m.
- Manguera flexible para agua fría y caliente de 50 cm y 60 cm.
- Canopla cromada.
- Cinta teflón.
- Tornillos y tarugos de fijación.
- Set de ducha que comprende:
  * Cabezal de ducha española.
  * Desviador de 2 vías.
  * Brazo de ducha en "L".

INSTRUCCIONES PARA LA INSTALACIÓN Y PUESTA EN MARCHA

A. INSTRUCCIONES GENERALES:

1. El producto deberá ser instalado solamente por un personal calificado. La instalación eléctrica debe ser voltaje 220 y frecuencia 60 Hz.
2. Debe instalarse una llave termomagnética de 32 amperios y el cableado deberá ser directo de la llave principal con cable vulcanizado 3 x 4 mm² (no conectar el cable sin antes haber dejado correr agua por la rapiducha).
3. **Advertencia:** La rapiducha no se debe instalar en una pared de superficie curva, ni tampoco en ningún lugar donde haya peligro que el rapiducha se congele.
4. La reparación de la rapiducha o el cambio del cable eléctrico serán efectuados por un personal calificado. ¡Cuidado! En todo caso de reparación, antes de comenzar hay que asegurarse que se ha interrumpido el suministro eléctrico a la rapiducha.
5. Para activar la rapiducha se requiere una presión de agua de 5 PSI con la cual se incrementará la temperatura del agua a 20° C, según las condiciones de instalación.
6. Se puede regular la temperatura de salida de agua caliente pulsando " + " para incrementar o " - " para disminuir la temperatura deseada, cada vez que realice un cambio en la potencia de funcionamiento, en el display se mostrará la potencia seleccionada y luego de 3 segundos se mostrará la temperatura actual de salida de agua caliente.

El diagrama a continuación muestra como el flujo o la presión de agua es determinante e influyente en la temperatura del agua saliente (a mas flujo o presión,la temperatura disminuye).

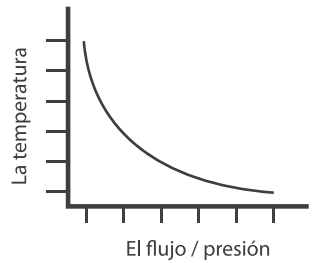

7. Es necesario limpiar el filtro instalado en la entrada de la rapiducha en el caso que se redujera el caudal de la salida del agua. Probablemente el filtro puede estar obstruido retírelo desconecte la manguera de agua fría de la rapiducha, retire el filtro y límpielo de las impurezas que esta pueda tener, puede ayudarse de un cepillo de cerdas suaves. Previamente corte el paso de agua y desconecte eléctricamente el producto. Para volver a usar el producto, cerciórese en dejar pasar agua por el producto antes de conectar eléctricamente la rapiducha.

8. Esta rapiducha cuenta con un "reinicio manual del termostato' El termostato está programado para cortar la alimentación de energía eléctrica si la temperatura del agua está llegando a un nivel muy alto, el termostato cortará automáticamente la energía eléctrica y no se restablecerá para su reutilización.
Para restablecer la rapiducha esta debe ser revisado por el Servicio Técnico SOLE, el técnico procederá a retirar la cubierta, revisar las piezas internamente y pulsar el botón manualmente para su activación.

B. INSTRUCCIONES GENERALES DE INSTALACIÓN

1. Determine el lugar donde se instalará la rapiducha eléctrica Española, debe ser una pared firme y sólida.
2. Direccione el cable eléctrico de la rapiducha en la dirección que se encuentre la llave termomagnética.
3. Tomar en cuenta las medidas indicadas en la siguiente imagen para perforar 3 agujeros, colocar los tarugos y luego colocar los tornillos superiores dejando 5 mm de espacio entre la cabeza del tornillo y pared (Imagen 2).

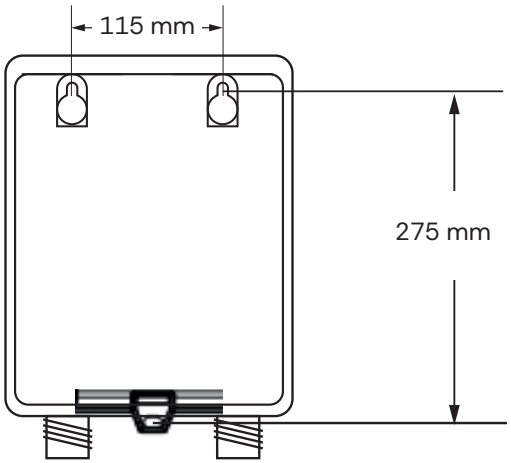

Imagen 1

FUNCION ATHLETE (AA)

El cuidado personal va más allá de la limpieza diaria, pequeños hábitos pueden marcar la diferencia en tu bienestar. El modo "Athlete", consiste en intercalar agua fría y caliente. Es muy utilizada por atletas para recuperar energía después del ejercicio, pero sus beneficios van mucho más allá del deporte:

- Activa la circulación, aportando una sensación de vitalidad.
- Ayuda a relajar el cuerpo y reducir el estrés.
- Favorece el cuidado de la piel y el cabello, al mejorar la oxigenación y cerrar los poros.

¿Cómo funciona el modo ATHLETE?

El modo Athlete es una función que emula la hidroterapia usada en deporte y bienestar, se activa automáticamente, alternando agua fría y caliente por 5 ciclos de 15 segundos cada uno, obteniendo una experiencia relajante de forma controlada.

Activación del modo ATHLETE

- Con el equipo encendido y con agua en circulación, mantenga presionado el botón de encendido ⏻ durante 3 segundos.
- El modo Athlete se activará automáticamente y en el display se mostrará "AA" oscilando.
- Al finalizar los ciclos, la rapiducha se apagará automáticamente.

Indicaciones sobre el modo ATHLETE

- El modo Athlete solo se activa cuando hay flujo de agua.
- Si se interrumpe el agua o hay un corte de energía, el modo se cancela y la unidad vuelve a su funcionamiento normal.
- Una vez restablecido el flujo, la función debe activarse nuevamente de forma manual.

Nota de seguridad

Esta función es opcional y está pensada para usuarios saludables. Si tiene condiciones médicas (como problemas cardíacos o hipertensión), consulte a un especialista antes de usarla.

8. La rapiducha cuenta con la función de memoria automática para evitar acciones repetitivas, cada vez que la rapiducha se encienda, comenzará en la última configuración de potencia guardada anteriormente.

FUNCIÓN GENIUS (GE)

Su rapiducha cuenta con la innovadora función Genius, diseñada para brindarle la mejor experiencia de baño sin necesidad de ajustes manuales.
Con Genius, el equipo reconoce automáticamente la temperatura del agua que ingresa y regula el nivel de calentamiento para entregarle siempre una temperatura óptima y confortable.
Si el agua de entrada está más fría (invierno), la rapiducha aumenta la potencia para darle un baño cálido.
Si el agua ingresa más templada (verano), el equipo reduce el calentamiento para mantener el confort sin excesos.

¿CÓMO FUNCIONA GENIUS?

Condición del agua de entrada	Temperatura de salida (Genius)	Experiencia de ducha
Muy Fría (≤ 19 °C)	40 °C	Baño cálido y relajante
Fresca (20 - 21°C)	39 °C	Siempre agradable
Templada (22 - 23 °C)	38 °C	Confort estable
Tibia (24 - 25 °C)	37 °C	Sensación ligera
Cálida (≥ 26 °C)	36 °C	Refrescante y cómoda

Gracias a la **función GENIUS**, usted asegura un mayor confort de uso, optimiza el consumo energético y simplifica la operación del producto, eliminando la necesidad de ajustes constantes en el panel de control. De esta manera, disfruta de un baño siempre agradable, sin complicaciones ni configuraciones adicionales.

ACTIVACIÓN DE LA FUNCIÓN GENIUS (GE)

Nota: La rapiducha viene por defecto en el Modo Estandart.

- **Para activar la función Genius:** Toque y mantenga pulsado simultáneamente los botones "+" y "-" durante 3 segundos. En el display se mostrará "GE".
- **Para desactivar la función Genius:** Para salir del modo Genius, toque una sola vez cualquiera de los botones "+" o "-".

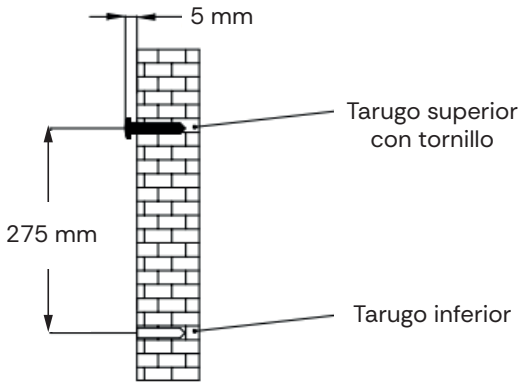

Imagen 2

4. Cuelgue la rapiducha en el tornillo ya fijado en la pared, luego coloque el último tornillo en la parte inferior para bloquear y asegurar la rapiducha.

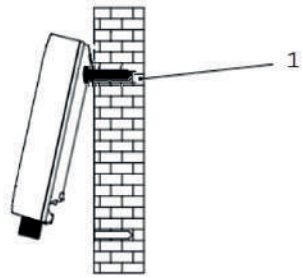

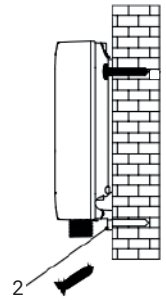

5. Por último, conecte las tuberías de agua fría y agua caliente usando los accesorios provistos con la rapiducha.

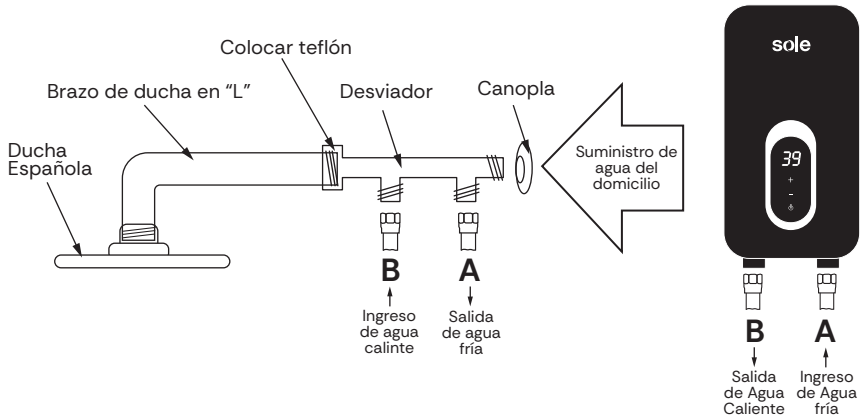

ATENCIÓN:

Asegúrese que la pared donde vaya a instalar la rapiducha no contenga tuberías empotrables. Es responsabilidad del cliente indicar por donde pasarán las tuberías ocultas. SOLE no se responsabiliza por picaduras de tuberías.

6. La rapiducha se conectará mediante una línea de electricidad independiente con cableado vulcanizado de 3 x 4 mm² y con una llave termomagnética de 32 amperios.
7. La toma de tierra de la rapiducha será conectada directamente a la fuente de conexión a tierra del usuario mediante un conductor a tierra separado. La conexión a tierra debe realizarse de acuerdo a las normas de electricidad vigentes. Hay que tener especial cuidado de que el cable de toma de tierra de color amarillo / verde esté conectado fuertemente y de manera apropiada.
8. Es necesario revisar la actividad eléctrica de la rapiducha con flujo de agua.
9. Luego de verificar que no haya filtraciones de agua y después de la inspección eléctrica de la rapiducha, primero dejar correr agua por la salida de ducha antes de encender la rapiducha por primera vez.

IMPORTANTE:

- No mojar la rapiducha mientras usted se ducha.

C. INSTRUCCIONES DE FUNCIONAMIENTO:

1. Cuando la presión de entrada de agua sea igual o mayor a 5 PSI, la rapiducha podrá trabajar sin problemas.
2. Abrir la perilla de agua de su ducha y esperar a que el agua salga por el cabezal de ducha.
3. Activar la llave termomagnética, enseguida el display se encenderá por unos segundos.

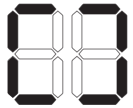

4. Toque " ⏻ " una sola vez para encender la rapiducha, luego ajuste la temperatura de baño usando "+" para incrementar o " - " para disminuir la potencia de calentamiento de la rapiducha.

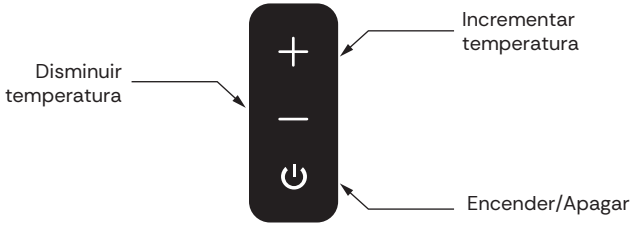

5. Luego de 3 segundos de inactividad, la temperatura modificada se establecerá automaticamente.
6. Cuando, por cualquier motivo, la temperatura del agua caliente sobre pase los 65° C, la función de autoprotección se activará y automáticamente, la rapiducha disminuirá el nivel de potencia seleccionado por el usuario hasta que la temperatura esté por debajo de 65° C.
7. Cuando cierre la llave de la ducha, la rapiducha se apagará automáticamente hasta volver a abrir la llave de la ducha.

