CERTIFICADO DE GARANTÍA
CAMPANA EXTRACTORA

sole®

Modelo: _____ Fecha: _____

N° de Serie: _____ Revisor: _____

MT INDUSTRIAL S.A.C. GARANTIZA LA CAMPANA SOLE CONTRA CUALQUIER. DEFECTO O FALLA DE FABRICACIÓN QUE SE PRESENTARÁ DURANTE EL USO NORMAL DE LA MISMA, POR UN PERIODO DE 1 AÑO.

Cualquier mención a esta garantía, como todo reclamo amparado en ella, implica que el cliente ha leído con detenimiento los términos de este certificado, como los del manual que le contiene, a los cuales la garantía se sujeta.

Esta GARANTÍA se invalida en los siguientes casos:
Instalación por personal no calificado, tensiones eléctricas muy fluctuantes o diferentes a las del equipo (voltaje incorrecto), falta de mantenimiento, reparaciones efectuadas por personal no autorizado, maltrato, transporte inadecuado, descuido, golpes.

La garantía no cubre servicios de limpieza ni mantenimiento preventivo de la unidad. Tampoco cubre el reemplazo de filtros (carbón o aluminio), salvo en los casos en que estos presenten defectos de fabricación.

La GARANTÍA consiste en la reparación o cambio de la campana, a nuestro juicio, no incluyendo fletes, ni responsabilidad alguna sobre supuestos daños a objetos y/o personas causadas por la misma.

Para mantener la validez de la garantía, el producto debe recibir un mantenimiento preventivo una vez al año por personal autorizado.

IMPORTANTE:
Para la validez de la presente, es imprescindible acompañar copia del comprobante de compra. En caso de remitirla a la fábrica, enviar todos los accesorios.

Atención al Cliente: (01) 619 0500
Av. Argentina 2317, Callao - Perú
E-mail: atencionalcliente@sole.com.pe | ventas@sole.com.pe

Fabricado en RPC bajo encargo y especificaciones de MT INDUSTRIAL S.A.C.
Importado por MT INDUSTRIAL S.A.C. RUC: 20555190132

sole.com.pe

sole®



Manual de Instrucciones
Campana extractora

TURE15COV3 - 60 cm 1M
TURE16COV3 - 60 cm 2M
TURE17COV3 - 90 cm 2M

Instalación, funcionamiento
y garantía

Por favor lea el manual de instrucciones cuidadosamente antes de instalar y operar esta campana extractora.

GESTIÓN DE RESIDUOS RAEE

¿Qué es un RAEE?

Los Residuos de Aparatos Eléctricos y Electrónicos (RAEE) son todos aquellos equipos eléctricos o electrónicos que han llegado al final de su vida útil, como cocinas, termas, calentadores, hervidores, ventiladores, entre otros, que necesitan ser desechados.
Estos residuos pueden contener materiales que, si no se gestionan adecuadamente, podrían afectar al medio ambiente y la salud humana. Por ello, requieren un manejo especial, tomando en consideración lo siguiente:

- Deben separarse de los residuos sólidos municipales.
- Deben ser desechados en centros autorizados al final de su vida útil.
- La recepción de los RAEE no tiene costo alguno.

Cómo disponer su producto correctamente

No deseche este producto junto con los residuos domésticos.
Cuando su equipo haya cumplido su vida útil:

Entréguelo en los puntos de acopio autorizados para RAEE.

1. En nuestra planta ubicada en **Av. Argentina N°2317 - Callao, Perú.**
2. En los centros de acopio autorizados por el Ministerio del Ambiente. Encuentra el más cercano a tu ubicación digitando **"CENTROS DE ACOPIO RAEE"** en el buscador web de tu preferencia o en **www.minam.gob.pe**

Escanea el QR para ver la ubicación de nuestra planta

Nos aseguramos de que cada producto recolectado reciba un tratamiento ambientalmente adecuado, priorizando la reutilización, valorización y reciclaje de sus componentes.

- Beneficios de una disposición responsable
- Evita la contaminación del suelo, agua y aire.
- Permite recuperar materiales útiles (plásticos, metales, vidrio).
- Reduce el impacto ambiental y promueve la economía circular.

Juntos cuidamos el planeta.
Grupo Sole® – Innovando para un hogar más eficiente y sostenible.

SOLUCIÓN DE PROBLEMAS

Problema	Causa	Solución
Luz encendida, pero el ventilador no funciona	El aspa del ventilador está atascado	Comuníquese a servicio técnico SOLE al 6190510.
	El motor está dañado	
La luz no prende	Foco LED quemado	Reemplace el foco LED
	Cable de alimentación sin contacto	Conecte a la fuente de alimentación de nuevo
Vibración grave de la unidad	El ventilador está dañado	El cambio de unidad y reemplazo debe ser realizado por personal calificado.
	El motor del ventilador no está fijado firmemente	El cambio de unidad y reemplazo debe ser realizado por personal calificado.
	La unidad no está correctamente sujetada en la pared	Baje la unidad y verifique que el soporte esté en una ubicación ecuada
Rendimiento de succión no es bueno	Filtros obstruidos	Reemplazar los filtros de carbón y realizar limpieza de los filtros de aluminio.

PROTECCIÓN DEL MEDIO AMBIENTE

Los residuos de productos eléctricos no se deben tirar con la basura doméstica. Por favor reciclelos donde existan las instalaciones. Consulte con su autoridad local o distribuidor acerca del reciclado.
Este aparato está marcado conforme a la directiva europea 2012/19 / UE sobre los residuos de aparatos eléctricos y electrónicos (RAEE).
Asegurándose de que este producto se deseche correctamente, usted ayudará a evitar posibles consecuencias negativas para el medio ambiente y la salud humana, que podrían derivarse de la incorrecta manipulación de este producto.
El símbolo en el producto indica que este producto no se puede tratar como residuo doméstico. Este producto se debe entregar al punto de recogida para el reciclaje de aparatos eléctricos y electrónicos
La eliminación debe realizarse de acuerdo con las normas medioambientales para eliminación de residuos.
Para obtener información más detallada sobre el tratamiento, recuperación y reciclaje de este producto, por favor póngase en contacto con su ayuntamiento, el punto de recogida más cercano o el establecimiento donde adquirió el producto.

ESTIMADO CLIENTE

Agradecemos su preferencia en la elección de uno de nuestros productos SOLE. Usted ha adquirido una campana extractora diseñada y fabricada con la más avanzada tecnología actual para brindarle más comodidad y muchos años de trabajo.

La campana extractora SOLE, de excelente acabado y calidad. Gracias a sus características su campana SOLE destaca en calidad del resto del mercado.

Este manual de instrucciones contiene información importante, incluyendo los puntos de seguridad e instalación, que le permitirán obtener el máximo provecho de su aparato. Por favor, manténgase este manual en un lugar seguro, de modo que esté disponible fácilmente para futuras consultas; para usted o cualquier persona que no está familiarizado con el funcionamiento del producto.

Aviso sobre las imágenes en este manual
En este manual, hemos incluido imágenes con el propósito de brindar una representación visual de nuestra campana SOLE. Sin embargo, es importante tener en cuenta que estas imágenes son referenciales y pueden variar ligeramente, en comparación con el producto real que usted posee. Las diferencias, si las hubiera, no afectarán el rendimiento, la calidad ni las funciones del producto.

ÍNDICE

INSTRUCCIONES PARA INSTALADOR

Introducción 1
Precaución de seguridad 1
Montando la instalación 2
Preparación previa a la instalación 2
Ajuste de funciones de evacuación de gases 4
Funciones del panel control 5
Mantenimiento 5
Solución de problemas 7
Protección del medio ambiente 7
Gestión de residuos RAEE 7

INTRODUCCIÓN

Gracias por elegir esta campana. Este manual de instrucciones está diseñado para ofrecerle todas las instrucciones requeridas para la instalación, el uso y el mantenimiento del aparato.

Con el fin de operar la unidad de forma correcta, lea por favor este manual de instrucciones antes de la instalación y el uso.

La campana utiliza materiales de alta calidad, y está hecho con un diseño aerodinámico. Equipado con un gran y poderoso motor eléctrico y ventilador centrífugo, también proporciona un fuerte poder de succión, operando con poco ruido, sin que se pegue la grasa.

PRECAUCIONES DE SEGURIDAD

- Nunca permita que los niños operen la máquina.
- La campana es para uso doméstico no lo utilice con fines comerciales porque invalida la garantía.
- La campana y su filtro deben ser limpiados con regularidad para mantener las buenas condiciones de trabajo.
- Limpie la campana de acuerdo a las indicaciones dadas en el manual de instrucciones y cuidar la unidad del peligro de quemarse. Hay un riesgo de incendio si la limpieza no se lleva a cabo de acuerdo con las instrucciones.
- Prohibir la cocción directa desde la cocina de gas favor, mantenga el sitio de la cocina en buena ventilación.
- Si el cable de alimentación eléctrico está dañado, debe ser reemplazado por el fabricante, su agente de servicio o por personal calificado con el fin de evitar situaciones de peligro.
- Debe haber una adecuada ventilación de la habitación cuando se utiliza la campana extractora, al mismo tiempo que los aparatos de gas u otros combustibles;
- Las regulaciones concernientes a la descarga de aire deben ser cumplidas de acuerdo a las normas locales.
- Este aparato puede ser utilizado por niños de a partir de 8 años en adelante y no por personas con capacidades físicas, sensoriales o mentales reducidas o falta de experiencia y conocimiento si han sido supervisados o instruidos acerca del uso del aparato de forma segura y comprender la peligros involucrados.
- Los niños deben ser supervisados para asegurarse de que no jueguen con el aparato.
- La limpieza y el mantenimiento no serán realizados por los niños sin supervisión adulta.
- No cocinar con llamas altas debajo de la campana (flamear).

PRECAUCIÓN:

- Sólo enchufe la unidad a un toma corriente de tierra adecuada. En caso de duda buscar el asesoramiento de un tecnico debidamente calificado.
- El incumplimiento de estas instrucciones puede ocasionar la muerte, incendio o choque eléctrico.

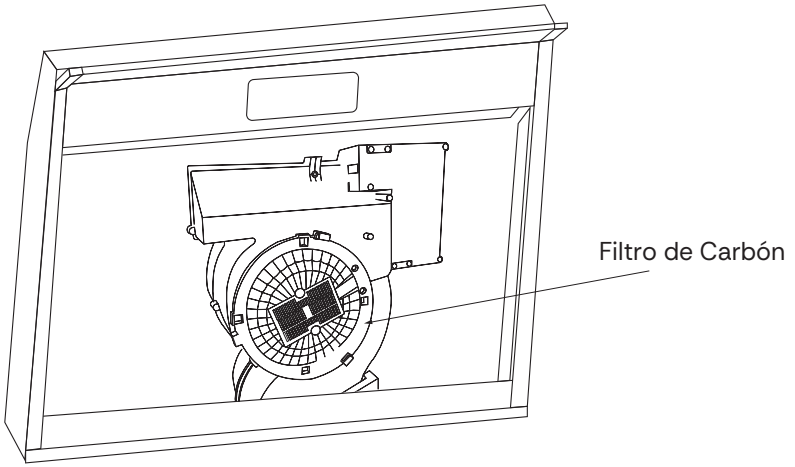

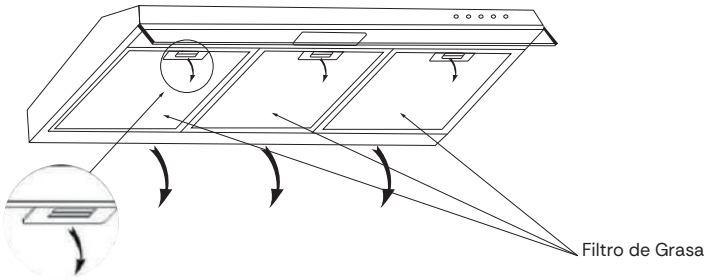

CONDICIONES DE GARANTÍA RELACIONADAS CON LOS FILTROS

- La garantía de la campana NO cubre el cambio de los filtros de carbón ni de aluminio, exceptuando defectos de fábrica.
- Cualquier reclamo relacionado con mal uso, mantenimiento inadecuado o manipulación incorrecta de los filtros será rechazado.
- MT Industrial S.A.C. se reserva el derecho de inspeccionar el estado de los filtros para validar la solicitud de garantía.

FUNCIONES DEL PANEL DE CONTROL

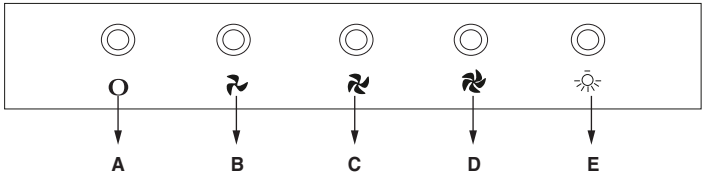

A. Pulsador de apagado de motor
B. Potencia mínima.
C. Potencia media.
D. Potencia máxima.
E. Luz

MODELO	TURE15COV3	TURE16COV3	TURE17COV3
Dimensiones (mm)	600x485x135	600x485x135	900x485x135
Voltaje nominal (V)	220	220	220
Frecuencia nominal (Hz)	60	60	60
Potencia total	96.5W	131.5W	131.5W
Potencia motor	1x95W	2x65W	2x65W
Potencia de luz	1x1.5W	1x1.5W	1x1.5W
Flujo de aire (m^3/h)	300	450	450
Diámetro de la chimenea (mm)	120	120	120

MANTENIMIENTO PREVENTIVO

Se debe realizar un mantenimiento preventivo de la unidad una vez al año, a fin de asegurar un funcionamiento óptimo y prolongar la vida útil del producto. Dicho mantenimiento debe ser efectuado por personal calificado de SOLE.

MANTENIMIENTO DE USUARIO

1. Limpie las partes externas de su campana con detergente neutro, líquido suave recomendado para vidrios y un paño fino para evitar rayaduras.
2. Nunca use polvos abrasivos, solventes corrosivos o cepillos.
3. Nunca inserte objetos puntiagudos en la rejilla de protección de las campanas extractoras.
4. Solo limpie el panel de control y el filtro de grasa con detergentes líquidos suaves y un nuevo paño húmedo.
5. Si está utilizando el aparato en modo de recirculante, asegúrese de reemplazar el filtro de carbón en el intervalo recomendado. La acumulación de grasa puede causar riesgo de incendio.
6. Su campana incluye filtros de grasa que ayudan a absorber las partículas de grasa para proteger su cocina y muebles de residuos grasosos.
7. Para evitar riesgos de incendio, el filtro de grasa debe limpiarse con regularidad. Dependiendo del uso, la limpieza del filtro de grasa debe hacerse cada 10-15 días o, al menos, una vez al mes.
8. No lave el filtro de grasa en el lavavajillas.

MONTANDO LA INSTALACIÓN

1. Preparando la instalación:

A. Antes de la instalación, apague el aparato y desenchúfelo de la toma de corriente eléctrica.

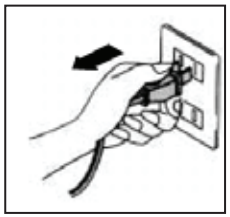

B. La campana debe ser colocada a una distancia de 65 cm por encima del plano de cocción para lograr el mayor efecto.

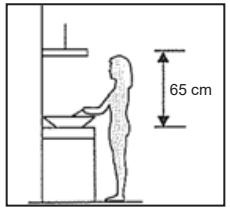

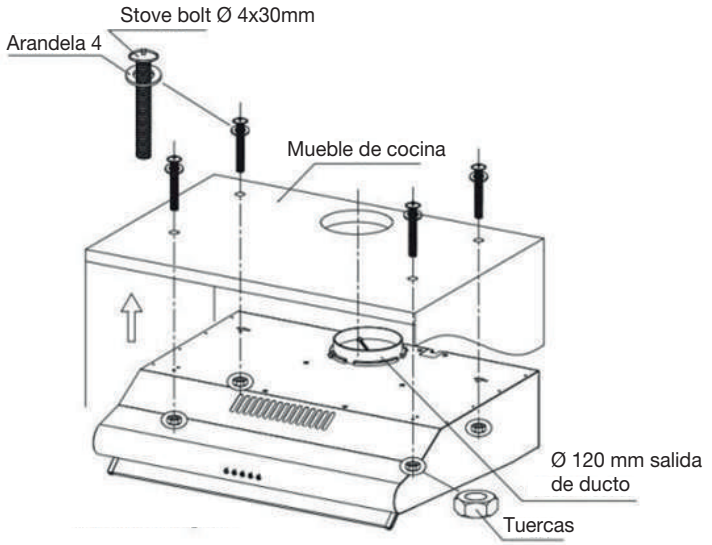

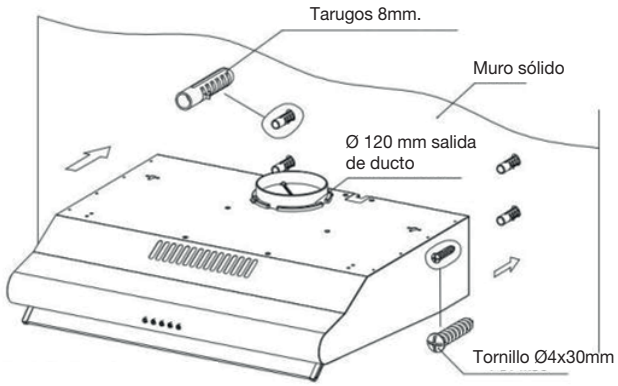

Decidir la ubicación de los agujeros para la fijación de la campana, la medida debe ser de una distancia entre 650 mm encima de la cocina

Hay dos metódos para la ventilación por ducto,"ventilación superior" y "ventilación posteriorl". Por favor preste atención al método de ventilación al momento de la instalación.

- **Ventilación superior:** Asegurese que la cubierta esté puesta para que el aire pueda evacuarse hacia la parte superior externa de la campana.

- **Ventilación posterior:** Por favor use un desarmador plano para hacer palanca y sacar la tapa rectangular antes de usar, así el aire puede evacuarse hacia la parte posterior.

CONEXIÓN ELÉCTRICA

- Esta campana trabaja a 220 V y 60 Hz.
- La linea de conexión es monofásica.

AJUSTES DE FUNCIONES DE EVACUACIÓN DE GASES

- **Función ducto:** Gire el regulador a la posición indicada en la figura, conecte el tomacorriente, encienda la campana, se observara que el aire es evacuado al exterior a través de la salida superior o posterior de la campana.

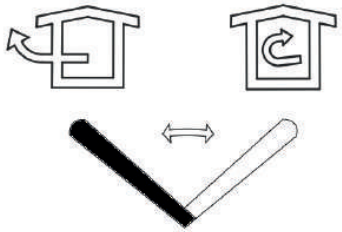

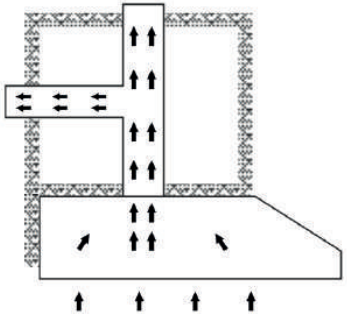

- **Función recirculante:** El modo recirculante con filtro de carbón, Gire el regulador a la posición interior, instale la cubierta superior y posterior de salida de aire, encienda la campana, el aire absorbido será devuelto al ambiente a través de las rejillas frontales.

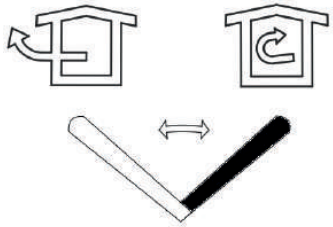

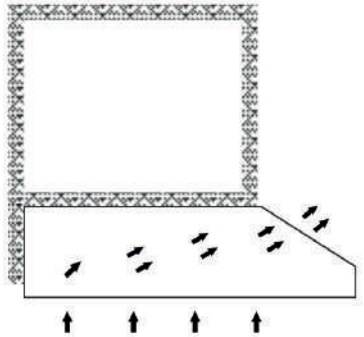

IMPORTANTE.

- Los filtros de carbón no son lavables ni reciclables.
- Los filtros de carbón se utiliza solamente en el modo recirculante.
- Los filtros de carbón no pueden ser reutilizados, éstos deben ser reemplazados cada 6 meses o antes, dependiendo de la frecuencia con la que se use el electrodoméstico.
- El filtro de carbón no debe exponerse al calor.