CERTIFICADO DE GARANTÍA

MODELO: _____ **FECHA:** _____

N° DE SERIE: _____ **REVISOR:** _____

MT INDUSTRIAL S.A.C. GARANTIZA LAS TERMAS “SOLE” CONTRA CUALQUIER DEFECTO DE FALLA DE FABRICACIÓN QUE PRESENTE DURANTE EL USO NORMAL DE LA MISMA, POR UN PERIODO DE 10 AÑOS PARA EL TANQUE INTERNO Y 1 AÑO PARA EL RESTO DE COMPONENTES.

Esta garantía está sujeta a mantenimientos anuales recomendados por MT INDUSTRIAL S.A.C.

Cualquier mención a esta garantía, como todo reclamo amparado en ella, implica que el cliente ha leído con detenimiento los términos de este certificado, como los del manual que lo contiene, a los cuales la garantía está sujeta.

LA GARANTÍA DEL PRODUCTO NO SERÁ EFECTIVA CUANDO:

- La terma eléctrica sea instalada con una red de agua de pozo.
- La instalación de la terma por un técnico no autorizado por MT INDUSTRIAL S.A.C.
- La omisión del mantenimiento anual respectivo.
- Funcionamiento de la terma en vacío.
- Tensiones eléctricas muy fluctuantes o diferentes a las del equipo (voltaje incorrecto) 220VAC ± 5.0%.
- Presiones excesivas (mayores a 90 PSI)
- Uso de accesorios inadecuados

El periodo de la garantía de la terma inicia desde la instalación del producto, la cual será indicada y verificada por el técnico autorizado por MT INDUSTRIAL S.A.C.

La GARANTÍA consiste, a nuestro juicio, en la reparación o cambio de la terma, no incluyendo fletes ni responsabilidad alguna sobre supuestos daños a objetos y/o personas causadas por la misma.

IMPORTANTE:
Para la validez de la presente, es imprescindible acompañar copia del comprobante de compra. En caso de remitirla a la fábrica, enviar todos los accesorios incluidos en la terma eléctrica.

Atención al Cliente: 6190510
Avenida Argentina 2317 | Callao - Perú Telf.: 619 0500
E-mail: atencionalcliente@sole.com.pe | ventas@sole.com.pe - Web: www.sole.com.pe
Producto fabricado en RPC bajo encargo y especificaciones de MT INDUSTRIAL S.A.C.
Importado por MT INDUSTRIAL S.A.C. RUC: 20555190132

Por favor lea el manual de instrucciones cuidadosamente antes de instalar y operar esta terma eléctrica.



MANUAL DE INSTRUCCIONES

TERMA ELÉCTRICA ELITE

INSTALACIÓN, FUNCIONAMIENTO, OPERACIÓN Y GARANTÍA

MODELOS:
ELITE 50L
ELITE 80L
ELITE 120L

TABLA DE MANTENIMIENTO

INSTALADO POR : _____

FECHA : _____

FECHA	TRABAJO REALIZADO	OPERARIO

Nota: El mantenimiento debe ser realizado por un técnico especializado, o en todo caso comunicarse con nuestro Servicio Técnico SOLE al 6190510.

MANTENIMIENTO

1. Revise habitualmente que el cable de conexión eléctrica se encuentre en buen estado. Si estuviera dañado, por favor contáctese con el servicio técnico SOLE.

2. Si la terma no va a ser utilizada durante un largo tiempo, especialmente en regiones con una temperatura atmosférica baja (por debajo de O Cº), a fin de prevenir que la terma se vea dañada debido al congelamiento del agua contenida, el agua dentro de la terma deberá ser drenada.

3. A fin de asegurar que la terma opere de manera eficiente por un largo periodo, es recomendable limpiar periódicamente el tanque interno y los depósitos de sarro y/o caliche en la resistencia de la terma.

4. La válvula de seguridad debe ser revisada y limpiada regularmente para asegurarse que esta no se encuentre bloqueada por efectos del caliche o sarro.

IMPORTANTE: Se debe realizar el mantenimiento preventivo una vez al año y cambiar el ánodo de magnesio. La falta de mantenimiento invalida la garantía.

Fallas	Motivo probable	Posible solución
El agua sale fría	1. La perilla de selección de temperatura está en posición apagado.	Gire la perilla lentamente en sentido horario para que comience a calentar.
	2. No hay energía eléctrica	Verifique el abastecimiento de energía eléctrica en su domicilio.
	3. Falla del termostato	Contacte al servicio técnico SOLE
	4. Falla de resistencia	Contacte al servicio técnico SOLE
El agua sale fría y el indicador LED está encendido	1. La terma no ha calentado lo suficiente	Espere un tiempo para que caliente toda el agua.
	2. El termostato se ha dañado	Contacte al servicio técnico SOLE
	3. La resistencia se ha dañado	Contacte al servicio técnico SOLE
Baja temperatura del agua (la luz indicadora de calentamiento está encendida)	1. La perilla de selección de temperatura está en posición mínima	Gire la perilla en sentido horario para aumentar la temperatura del agua
	2. La terma no ha calentado lo suficiente	Espere un tiempo para que caliente toda el agua.
	3. Suministro eléctrico inestable	Verifique que los cables de conexión tengan un correcto ajuste
	4. Cables dañados	Contacte al servicio técnico SOLE

ÍNDICE

Agradecimientos 1

Funcionamiento de su Terma Automática 2

Especificaciones 3

Descripción de partes y dimensiones 3

Importancia del uso de la válvula de seguridad 8

Reglamento Nacional y Provincial de Construcción Capeco 9

Precauciones 10

Mantenimiento 11

Estimado Cliente:

Estamos sinceramente agradecidos por su preferencia al elegir nuestra terma eléctrica SOLE.
Es obligatorio que lea el manual de instrucciones cuidadosamente antes de su instalación y uso para poder lograr un excelente desempeño. El no cumplimiento de la lectura del manual puede ocasionar desconocimiento en el funcionamiento del producto, lo cual es responsabilidad directa del usuario.

Aviso Importante:
• Antes de instalar la terma verifique, que sus instalaciones cuentan con línea a tierra y confirme que la caja principal y llave termomagnética estén conectadas de manera segura. Este trabajo debe realizarlo el usuario.

• No utilice extensiones eléctricas.
• La instalación y uso de su terma SOLE de manera incorrecta puede ocasionar lesiones graves al cuerpo humano.

Características:

1. Ingreso automático de agua fría y salida de agua caliente al accionar la llave de ducha.
2. Calentamiento automático del agua controlado por un termostato.
3. Cuenta con 5 sistemas de seguridad:

   • Protección antiretorno de agua caliente y contra un calentamiento en vacío (válvula check).
   • Protección contra una elevación de temperatura extra (termostato de seguridad).
   • Protección de fuga eléctrica (punto a tierra).
   • Protección de exceso de presión de agua (válvula de seguridad).
   • Protección contra shock eléctrico en la ducha (resistencia blindada).

4. Tanque interior de acero aporcelanado, brindando una mayor protección al tanque contra la corrosión.
5. Equipado con ánodo de magnesio que permite tener un producto duradero contra la corrosión.
6. Espuma de poliuretano ecológico para mayor eficiencia y ahorro de electricidad, mantiene el agua caliente por más tiempo, dependiendo del lugar de instalación y la temperatura ambiente.

Aviso sobre las imágenes en este manual
En este manual, hemos incluido imágenes con el propósito de brindar una representación visual de nuestra Terma eléctrica ELITE. Sin embargo, es importante tener en cuenta que estas imágenes son referenciales y pueden variar ligeramente en comparación con el producto real que usted posee. Las diferencias, si las hubiera, no afectarán el rendimiento, la calidad ni las funciones del producto.

MT INDUSTRIAL S.A.C.

PRECAUCIONES

1. La toma de alimentación eléctrica debe estar conectada a tierra de manera confiable y segura.
2. La pared donde está instalada la terma deberá ser capaz de soportar dos veces el peso de la misma completamente llena de agua sin distorsiones ni grietas. De lo contrario, el cliente debe tomar otras medidas para fortalecerla (revisar pag. 3 especificaciones)
3. Para la primera vez que se use (o luego de haber realizado el mantenimiento o limpieza) la terma no deberá funcionar en vacío. Es decir, no deberá encenderse hasta estar completamente seguros que esté lleno de agua. Cuando se esté llenando de agua cualquier llave de salida de agua caliente deberá ser abierta para expulsar el aire contenido. Está llave podrá ser cerrada cuando la terma se haya terminado de llenar de agua.
4. Durante el funcionamiento de la terma, pueden caer gotas de agua por la válvula de seguridad ducha, este es un fenomeno normal debido a la liberación de presión interna del tanque. Es norma de construcción que, así como se ponen los puntos de agua y luz para la terma, se debe colocar un desagüe para la descarga de la válvula de seguridad (Reglamento General de Construcción Capeco, S.223.1.05).
5. Para presiones superiores a 90 PSI se recomienda instalar un regulador de presión en la entrada de agua fría de la terma con el fin de que el producto trabaje correctamente y no pierda la garantía.
6. Como la temperatura de agua dentro de la terma alcanza los 75 °C, el agua caliente no deberá ser expuesta al cuerpo humano cuando recién se va usar. Mezcle la temperatura del agua abriendo las llaves de agua fría y caliente al punto apropiado para evitar quemaduras.
7. Recuerde que el agua caliente puede producir quemaduras de primer grado a 60°C en 3 segundos, a 54°C en 20 segundos, a 49°C en 8 minutos.
8. Si el cable de alimentación de energía se daña, debe ser reemplazado por otro de las mismas características, por personal profesional de mantenimiento autorizado.
9. Si cualquier parte o componente de la terma eléctrica es dañado, sírvase comunicarse con nuestro Servicio Técnico SOLE al 619 0510.
10. Existen ciertos barrios y urbanizaciones en las ciudades caracterizados por tener agua excesivamente “dura”. Se reconocen por el exceso de “caliche”o sarro que se forma en las teteras, en los picos de las griferías y además es el mayor enemigo de su terma, lavadora, cafetera, etc. Si este es su caso instale un ablandador de agua o dispositivo similar para evitarlo.
11. Nunca opere la llave termomagnética de la terma ni mueva ningún cable eléctrico si usted se encuentra mojado, en contacto con el agua o con los pies descalzos.
12. Desconecte la energía eléctrica de su terma cuando no la vaya a usar por periodos prolongados de tiempo, de esta manera se evita el gasto innecesario de electricidad, sin ser necesario desaguarla.
13. Comprobar periódicamente que no hayan filtraciones de agua en la terma, ni de los tubos que la conectan, que pueda ocasionar un corto circuito. En caso se verificara esto, desconectar la llave termomagnética y comunicarse inmediatamente con un técnico calificado.
14. La terma cuenta con un limitador de temperatura (termostato de seguridad) que corta el paso de corriente si es que la terma se recalienta o el termostato de temperatura se daña. El reinicio de este termostato es de forma manual y lo realiza un técnico autorizado SOLE.

¿Cómo sabemos que la válvula está cumpliendo su función?
A fin de evitar el exceso de presión producido por la dilatación, la válvula de seguridad, como parte de su función natural, la elimina goteando. No se trata de un mal funcionamiento de la terma. El goteo es un indicador que la válvula está cumpliendo perfectamente con sus funciones.

¿Tan importante es?
La función que cumple es tan importante que si la válvula de seguridad se retirara, cambiara de lugar o fuese manipulada por terceros, se invalida automáticamente la garantía del producto que protege.
Su uso está expresamente obligado en el Reglamento Nacional de Construcciones, como se ve a continuación.

REGLAMENTO NACIONAL Y PROVINCIAL DE CONSTRUCCIONES DE CAPECO

S.223 Agua caliente
S.223.1.01 Generalidades
S.223.1.01 Las instalaciones de agua caliente de los edificios deberán satisfacer las necesidades de consumo y ofrecer seguridad contra accidentes.
S.223.1.02 Deberán instalarse dispositivos destinados a controlar el exceso de presión de los sistemas de producción de agua caliente. Dichos dispositivos se ubicarán en los equipos de producción o en las tuberías de agua fría o caliente próximas a él, siempre que no existan válvulas entre los dispositivos y el equipo; se graduarán de tal modo que puedan operar a una presión de 10% mayor que la requerida para el normal funcionamiento del sistema.
S.223.1.03 Deberá instalarse una llave de retención (check) en la tubería de abastecimiento de agua fría.
Dicha válvula no podrá ser colocada entre el equipo de producción de agua caliente y el dispositivo para controlar el exceso de presión.
S.223.1.04 Deberán instalarse dispositivos destinados a controlar el exceso de temperatura en los sistemas de producción de agua caliente.
S.223.1.05 Los escapes de vapor o de agua caliente, provenientes de los
dispositivos de seguridad y control, deberán disponerse en forma indirecta al sistema de drenaje, ubicando sitios de descarga en lugares que no causen accidentes. (**CAPECO / CÁMARA PERUANA DE LA CONSTRUCCIÓN).**

INSTRUCCIONES DE USO

1. Llenar la terma con agua, para ello, abrir la llave de ducha por completo hasta que fluya agua de manera continua por el cabezal de ducha.
2. Conecte la terma al suministro eléctrico y luego gire la perilla de regulación de temperatura en sentido horario. En ese momento se encenderá la luz indicadora "CALENTANDO".
3. La terma SOLE puede controlar la temperatura automáticamente. Cuando la temperatura del agua dentro de la terma haya alcanzado la temperatura programada en el termostato (Max 75° C) se apagará automáticamente. El agua dentro de la terma se mantendrá caliente por efecto del aislante térmico (poliuretano ecológico); cuando la temperatura del agua dentro de la terma disminuya, la terma se activará automáticamente para recuperar la temperatura perdida.
4. Cuando el indicador luminoso “LISTO” esté encendido, significa que el agua llego a la temperatura programada y está lista para usar.
5. En su ducha para regular el agua caliente, primero abrir la perilla de agua fría dejando fluir agua, luego abrir lentamente la perilla de agua caliente hasta obtener la temperatura de agua deseada.

FUNCIONAMIENTO DE SU TERMA AUTOMÁTICA SOLE

Su nueva terma SOLE es de funcionamiento automático. Una vez llena de agua fría, conectada a la red eléctrica, dependiendo de la temperatura del ingreso del agua y de la capacidad de la terma, la resistencia comenzará a calentar el agua. La terma se apagará una vez llegada a la temperatura predeterminada de la perilla de regulación. Cuando el agua se enfríe la terma volverá a encender el tiempo necesario para alcanzar la temperatura prefijada, de tal manera que la terma no está permanentemente prendida, sino que se prende a intervalos por períodos cortos de tiempo para mantener el agua caliente ahorrando energía eléctrica.

Las termas SOLE cuentan interiormente con un aislamiento térmico de Poliuretano Ecológico que evita la pérdida de calor, de manera que se comportan como un "termo" que mantiene el agua caliente sin consumir electricidad, protegiendo su economía. Cuanto mejor sea esta capa aislante, mayor será el ahorro de electricidad. Por ello, su terma SOLE cuenta con POLIURETANO ECOLÓGICO de alta calidad, material mucho más eficiente que la lana de vidrio. Aun así, de no usar la terma por períodos prolongados
(48 horas o más), es recomendable desconectarla para ahorrar el consumo.

Sin embargo, la opción de desconectarla apenas se haya bañado toda la familia para encenderla de 2 a 3 horas antes de volverla a usar, en familias de tamaño promedio con hábitos de higiene normales, no asegura un ahorro sustancial de electricidad, ya que toma menos tiempo calentar el agua cuando está tibia, que cuando está fría. Por lo tanto, recomendamos no desconectar la terma después de usarla, para no elevar el consumo eléctrico.

El principal enemigo de la terma es la corrosión, que destruye el tanque inutilizándolo. Para evitar esto su terma SOLE es fabricada con los últimos adelantos de la tecnología a nivel mundial. Todos los tanques de las termas SOLE son de ACERO APORCELANADO. Ahora usted cuenta con lo último de los adelantos en la producción de tanques para termas, siguiendo los más estrictos y exigentes procesos, ofreciendo una excelente protección y durabilidad contra la corrosión.

Asímismo, los tanques de las termas SOLE no son tóxicos, es decir no presentan ninguna sustancia química o mineral que pueda afectar su salud ni la de su familia.

Por último los tanques de las termas SOLE cuentan además, con una protección adicional contra la corrosión, el ánodo de sacrificio de magnesio, cuya función es corroerse antes que el metal base.

ES OBLIGATORIO REEMPLAZAR EL ÁNODO DE MAGNESIO TODOS LOS AÑOS EN EL MANTENIMIENTO ANUAL PREVENTIVO (PARA NO PERDER LA GARANTÍA).

ESPECIFICACIONES

Modelo	Volumen (L)	Potencia Nominal (W)	Tensión Nominal (VAC)	Presión Máxima (PSI)	Temp Máxima del agua (C°)	Peso con agua Aprox.	Grado de impermeabilidad
SOLTEEL050C	50	1500	220	90	75°C	66 Kg	IPX4
SOLTEEL080C	80	1500	220	90	75°C	103 Kg	IPX4
SOLTEEL120C	120	2000	220	90	75°C	151 Kg	IPX4

DESCRIPCIÓN DE PARTES Y DIMENSIONAMIENTO

PANEL DE CONTROL

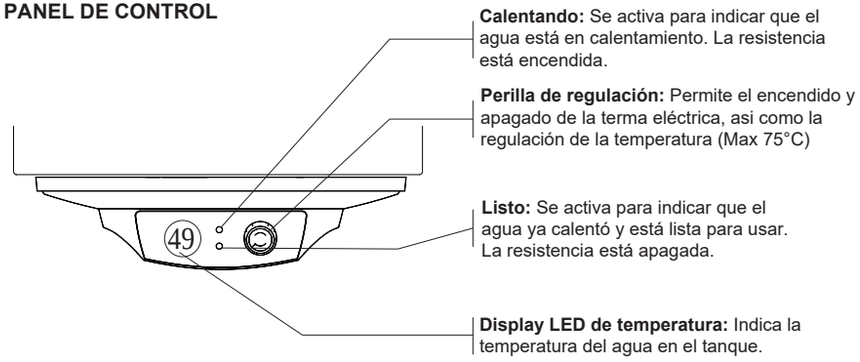

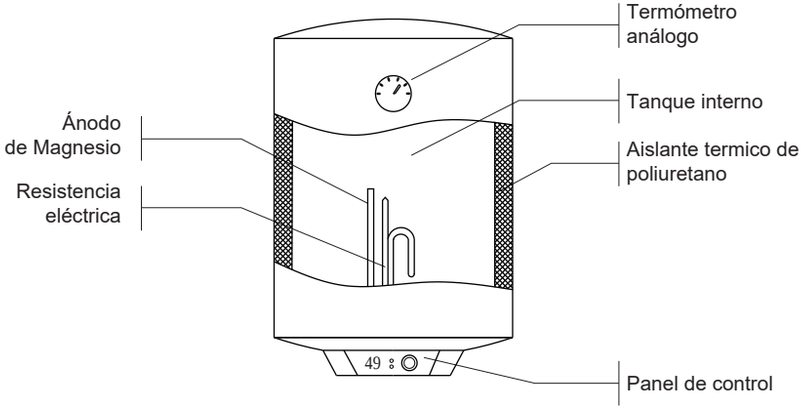

2.3 La terma viene con una válvula de seguridad que será instalada en el tubo de ingreso de agua fría. Verificar que la flecha grabada en la válvula tenga el sentido del ingreso del agua fría. La manipulación, cambio o retiro de esta válvula invalida la garantía.

2.4 Con el propósito de evitar fugas cuando se haga la conexión con los tubos de abasto, los empaques provistos en el kit de instalación deberán ser colocados en las tuercas.

Siempre buscando la mejora de nuestros productos, hemos incluido en el kit de instalación de su terma un empaque-filtro cuya función es la de proteger a la terma del ingreso de materiales extraños (sedimentos y/o residuos). Este empaque deberá ser instalado antes de la válvula de seguridad, quedando la garantía invalidada en caso de su remoción.
(Vea fig. 5).

IMPORTANCIA DEL USO DE LA VÁLVULA DE SEGURIDAD

¿Qué es la válvula de seguridad?
Es una válvula especial ubicada y conectada en las tuberías de ingreso de agua fría de la terma que viene calibrada de fábrica a 105 +/- 15 PSI para liberar la presión en caso ésta llegara a niveles que puedan malograr su terma y/o tuberías.

¿Cuál es la diferencia entre cualquier válvula y la válvula de seguridad integral SOLE?
A diferencia de otras válvulas del mercado, la válvula de Seguridad Integral SOLE cumple 2 funciones:
a) Como válvula de seguridad: Alivia el exceso de presión, que puede dañar y hacer colapsar las tuberías y/o la terma.
b) Como válvula antirretorno (check): Evita un posible retorno de agua caliente por la tubería de PVC de agua fría, protegiéndola.
Además, la válvula SOLE es importada de Italia, cuenta con resortes de acero inoxidables y es fabricada bajo procesos controlados por la Norma ISO 9001, probada y sellada en origen y nuevamente probada en nuestra fábrica.

¿Por qué es necesaria la válvula de seguridad?
a) Cuando calentamos el agua al interior de la terma, la dilatación del agua es mucho mayor que la del tanque de acero de la terma, es decir el líquido crece más que el recipiente, lo cual genera sobrepresiones sobre las paredes del tanque y sobre las tuberías.
b) En otros casos, bajo ciertas condiciones de trabajo es posible que las instalaciones de agua de la casa presenten “picos” ó subidas de presión (principalmente, por las noches), que hace que sus tuberías, griferías y terma soporten dicha presión.
c) Asimismo, cuando hay equipos hidroneumáticos o bombas automáticas es muy posible que se presente el fenómeno del “golpe de ariete”, que se genera al cerrarse de pronto las llaves de agua del lugar de instalación, haciendo que la presión con la que salía el agua quede retenida súbitamente en las griferías, tuberías de agua y termas.
d) Eventualmente por un mal funcionamiento del termostato, pudiera quedarse prendida la resistencia indefinidamente, generando vapor e incrementando la presión a niveles peligrosos.

En todos los casos anteriores, la válvula de seguridad goteará o se disparará dando salida al exterior de toda la presión acumulada. La función de check de la válvula evita que ese exceso se vaya por las tuberías y las dañe.

9. Instale una llave termomagnética en la pared. Los requisitos son los siguientes:
   220 V / 16 amperios, monofásico con punto a tierra.
   Se recomienda colocar la llave termomagnética a la derecha por encima de la terma y a una altura no menor de 1.80 m (vea la fig. 4) conecte el cable de suministro de corriente a la llave termomagnética.
10. Si la habitación fuese muy pequeña, la terma puede ser instalada en algún otro lugar que no le caiga fuertemente el sol o se moje demasiado con la lluvia. Para reducir las pérdidas de calor de las tuberías, la posición de instalación de la terma deberá ser lo más cercana posible al punto de consumo de agua caliente.
11. Cuando la alimentación de agua a la terma sea proveniente de un tanque elevado, la altura de la base del tanque a la parte superior de la terma no debe ser menor a 1.5 m. para asegurar un correcto funcionamiento del equipo.
    En caso contrario, realizar las modificaciones necesarias.

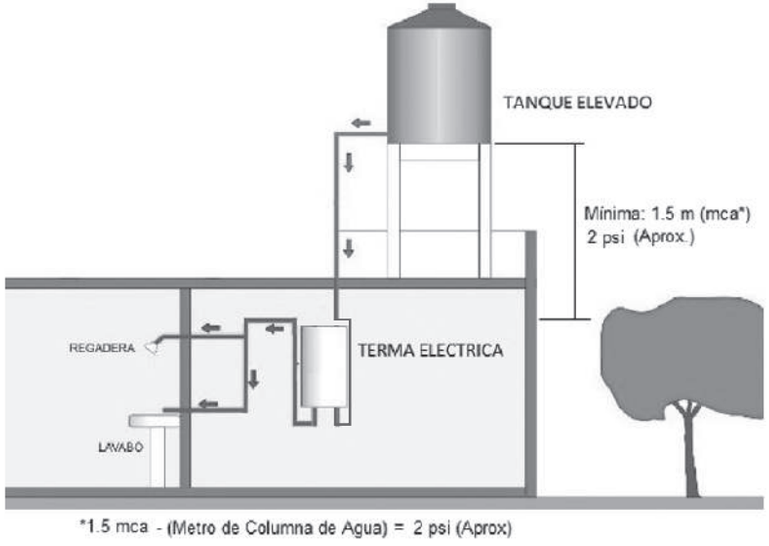

(Fig.8)

2. Conexión de Agua

2.1 Cuando se instala la terma por primera vez, se recomienda que se haga correr un poco de agua por la tubería del agua fría durante unos 10 segundos (sin conectar los tubos de abasto), porque es usual que dentro de la tubería se encuentren aún residuos de mezcla y teflón que podrían atorar las griferías y la terma.
De igual modo, al retirar una terma vieja para colocar una terma nueva es usual que trozos de caliche ingresen a la red causando el mismo efecto.

2.2 Conectar los tubos de abasto de 1/2” a la terma.

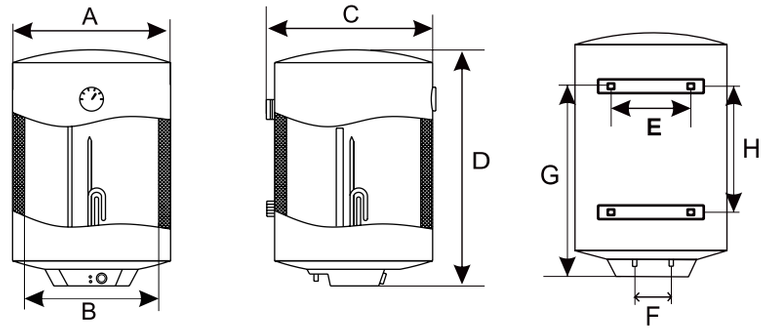

LETRA	MODELO		
	SOLTEEL050C - 50L	SOLTEEL080C - 80L	SOLTEEL120C –120L
A(mm)	450	450	450
B(mm)	410	410	410
C(mm)	475	475	475
D(mm)	560	770	1055
E(mm)	220	220	220
F(mm)	100	100	100
G(mm)	366	576	859
H(mm)	–	298	579

*Los niples de entrada y salida de agua de la terma eléctrica son de 1/2".

IMPORTANTE:

Todas las instrucciones de instalación, mantenimiento, reparación y/o solución de problemas del presente manual están dirigidas a las personas con los conocimientos técnicos necesarios para el efecto, de modo que si el cliente decide realizar alguno de estos actos, bajo su responsabilidad, se presume que cuenta con la suficiente capacidad, no siendo responsable MT Industrial S.A.C. por ninguno de tales actos ni de sus consecuencias. De igual modo, si el personal de nuestra empresa realizará la instalación o mantenimiento, se presume que el usuario habrá leído previamente este manual completamente, estando al tanto de todo lo que en él se dice.

La instalación de la terma debe darse en lugares accesibles, el producto debe estar instalado a 20 cm de las paredes laterales del compartimiento si es que lo hubiese, además de 80 cm como mínimo respecto al suelo de tal forma que permita su fácil montaje y posterior mantenimiento.

El servicio de instalación cubre instalaciones hasta una altura máxima de 1.80 metros del piso, para alturas superiores el cliente final deberá brindar las facilidades del caso tales como la instalación de andamios, usos de escaleras telescópicas y otros; estas herramientas deben estar dispuestas para su uso, el personal técnico no realiza el armado de los mismos.

Ningún producto SOLE será instalado en condiciones donde la seguridad del instalador quede expuesta.

Esta terma debe ser instalada en una pared sólida. Si la resistencia de la pared no puede soportar una carga igual a dos veces el peso total de la terma completamente llena de agua, entonces es necesario instalar un soporte especial (Ver pág.3).

Nota: Por favor asegúrese de utilizar el kit de instalación que viene con la terma. La terma no se puede colgar hasta confirmar que la pared sea de muro sólido (no adobe ni quincha). De lo contrario, la terma podría desprenderse de la pared, causando daños del producto, así como personales y/o materiales.
MT Industrial recomienda por cuestiones de seguridad y de preservación de la vida útil de su terma que esta no se instale dentro del cuadro de ducha.

Esta terma debe ser instalada en una pared sólida. Si la resistencia de la pared no puede soportar una carga igual a dos veces el peso total de la terma completamente llena de agua, entonces es necesario instalar un soporte especial.

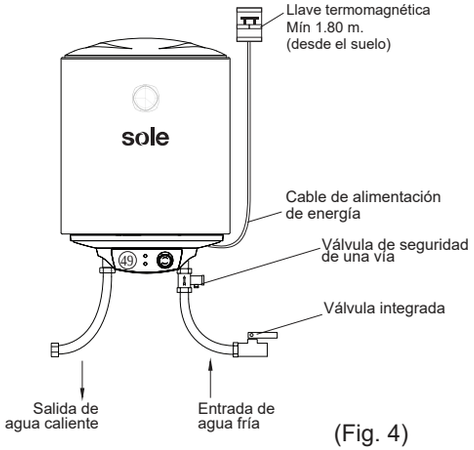

(Fig. 4)

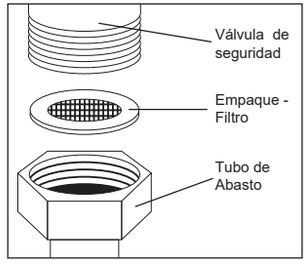

(Fig. 5)

INSTALACIÓN DE LA TERMA

1.Verificar los accesorios incluidos con la terma eléctrica

TERMA SOLE DE 50L	TERMA SOLE DE 80L	TERMA SOLE DE 120L
01 Tubo de abasto (p/agua caliente) 01 Tubo de abasto con válvula integrada (p/agua fría) 01 Válvula de alivio y antirretorno 02 Tarugos 02 Alcayatas	01 Tubo de abasto (p/agua caliente) 01 Tubo de abasto con válvula integrada (p/agua fría) 01 Válvula de alivio y antirretorno 02 Tarugos 02 Alcayatas	01 Tubo de abasto (p/agua caliente) 01 Tubo de abasto con válvula integrada (p/agua fría) 01 Válvula de alivio y antirretorno 04 Tarugos 04 Alcayatas

2. Asegúrese de contar con las herramientas adecuadas para la instalación de la terma y sus accesorios.
3. Medir la distancia del recorrido de los tubos de abasto para definir la ubicación de la terma eléctrica. En caso los tubos fueran demasiado cortos, por favor contáctese con nuestro servicio técnico sole.
4. Antes de colocar los pernos donde va a ser colgada la terma, tener en cuenta que el cable de alimentación debe llegar de manera holgada al punto de suministro eléctrico.
5. Después de seleccionar la ubicación adecuada, marque los puntos donde se realizará los huecos para los tarugos (ver Fig 6). Verificar que los huecos estén de manera horizontal.
6. Haga los orificios en la pared con la profundidad y el tamaño correspondiente a los tarugos, inserte los tarugos y luego asegure las alcayatas dejando 2 a 3 cm libre para poder colgar la terma eléctrica (ver Fig.7).
7. Verifique que las alcayatas no queden flojos.
   - Peligro de pernos flojos: Existe el riesgo de caída de la terma eléctrica al no realizar una correcta instalación de los tarugos.
8. Colgar la terma eléctrica haciendo que las alcayatas coincidan dentro de los orificios del anclaje de la terma.

(Fig. 6)

Perforar con broca de Ø10mm

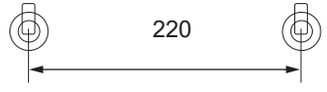

(Fig. 7)

